HAPULICO

Tỏa sáng khắp mọi miền

CỘT THÉP
KẺ RÃNH

CHIẾU SÁNG ĐƯỜNG PHỐ & SÂN VƯỜN

STEEL POLE & DECORATIVE LAMP POSTS WITH GROOVES

CERTIFIED ISO 9001 CERTIFIED

HAPULICO
Tỏa sáng khắp mọi miền

MỤC LỤC
INDEX

CỘT THÉP
STEEL POLE

3 • YÊU CẦU KỸ THUẬT/KÝ HIỆU
4 • CỘT THÉP RÃNH XOẮN LẮP RỜI CẦN
5 • CỘT THÉP RÃNH XOẮN LẮP LIỀN CẦN
6 • CỘT THÉP RÃNH THẲNG LẮP RỜI CẦN
7 • CỘT THÉP RÃNH THẲNG LẮP LIỀN CẦN
8 • MỘT SỐ LOẠI CẦN ĐÈN

CỘT ĐÈN SÂN VƯỜN THÂN THÉP KẺ
DECORATIVE LAMP POST

10 • GARDO
11 • PLUTO
12 • ALERQUIN
13 • ADECO
14 • PINE / DC05-B
15 • NOUVO / DC06 / BANIAN

YÊU CẦU KỸ THUẬT
Technical Specifications

- Cột đèn chiếu sáng trong catalogue được tính toán thiết kế chịu được tốc độ gió đến 45 m/s (tương đương vùng áp lực gió 125 daN/m^2). Hệ số hình dạng địa hình và các hệ số thống kế bằng 1.

- Cột được chế tạo phù hợp với tiêu chuẩn BS 5649. Dung sai: Độ tròn: ±3%; Chu vi mặt cắt: ± 1%; Độ thẳng: ≤ 0,3%; Chiều dài đoạn cột: ± 0,3%; Tổng chiều cao cột có ghép nối: ± 1,2%;

- Vật liệu làm thân cột: Thép SS400 phù hợp tiêu chuẩn JIS G 3101, JIS G 3193 hoặc thép có cường độ cao theo yêu cầu của khách hàng.

- Bu lông móng: Thép C45 hoặc tương đương. Đầu ren được cán lăn, mạ điện - Đạt cấp bền 5.8

- Mối hàn cột phù hợp với tiêu chuẩn AWS D1.1

- Mạ nhúng kẽm nóng, phù hợp tiêu chuẩn ASTM A123. Ngoài ra, cột có thể sơn sau mạ.

- Cột được sản xuất theo yêu cầu riêng của khách hàng.

- *Poles are designed to withstand wind speed of 45m/s (equivalent to wind pressure regions of 125 daN/m^2. Topography and statical factor of 1.*

- *Steel poles are manufactured compliance to Standard BS 5649. Tolerances: Roundness: ±3%; Circumference: ±1%; Straightness: ≤0.3%; Section length: ± 0.3%; Total height of slip joint pole: ± 1.2%;*

- *SS400 steel used for poles complies with JIS G3101, JIS G 3193 or high tension steel according to customer's requirements.*

- *Anchor bolts are made of C45 steel or equivalence. Zinc plated and rolled thread bolts - Grade 5.8*

- *Welding conforms to standard AWS D1.1*

- *Poles are by hot dip galvanized compliance to galvanizing standard ASTM A123. Beside that, poles can be painted after galvanizing.*

KÝ HIỆU
Notation

H : Chiều cao cột tính từ mặt bích.
Mounting height related to base plate.

W : Độ vươn cần đèn tính từ tâm cột
Outreach bracket from axis of shaft

D1: Kích thước ngoài tại đầu cột
Outside dimension at top of pole

D2: Kích thước ngoài tại mặt bích chân cột
Outside dimension of pole at base plate

T : Chiều dày thân cột
Thickness of pole

P : Chiều rộng cửa cột
Width of hand hole

Q : Chiều cao cửa cột
Height of hand hole

F : Lực ngang đầu cột tính toán cho phép
Allowable horizontal load at top of pole

J : Bu-lông móng
Anchor Bolts

S : Số mặt thân cột (cho cột đa giác)
Sides of pole

N : Khoảng cách tâm bu lông móng cột
Fixing center on base plate

M : Kích thước bích đế cột
Dimension of base plate

K : Độ dày bích đế cột
Thickness of base plate

Hm : Chiều sâu của khối bê tông móng
Depth of footing concrete block

C : Cạnh của khối bê tông móng
Side of footing concrete block

- Kích thước khối bê tông móng cột chỉ là thông số tham khảo, được tính toán đối với hố đào có áp lực đất > 2 bar. Khi lắp cột tại vị trí cụ thể, sẽ phải tính toán kích thước móng phù hợp với chất đất và vùng gió theo tiêu chuẩn tại nơi lắp đặt. Một số chi tiết có thể sai khác khi gia công thực tế. Dung sai chế tạo theo tiêu chuẩn của HAPULICO công bố.

- *Suggested dimensions of foundation block are calculated for a soil pressure at the depth of excavation > 2 bar.*

CỘT THÉP RÃNH KẺ XOẮN LẮP RỜI CẦN

CKX STEEL POLES WITH SEPARATE ARM

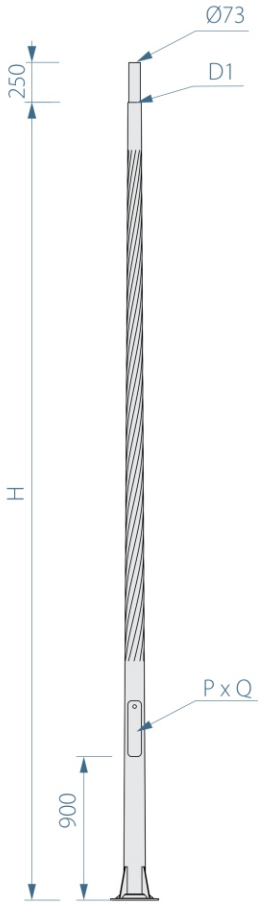

KÝ HIỆU
NOTATION

12m/RX10-78/CD(CK)-04

- Chiều cao lắp đặt / *Mounting Height*
- Cột rãnh xoắn RX10-78 / *Twisted groove Steel Pole RX10-78*
- Cần đơn (CD) hoặc kép (CK) / *Single (CD) or double arm (CK)*
- Kiểu 04 / *Type 04*

THÂN CỘT
POLE'S BODY

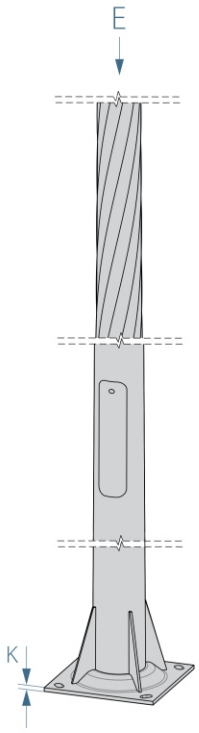

ĐẾ CỘT
BASE PLATE

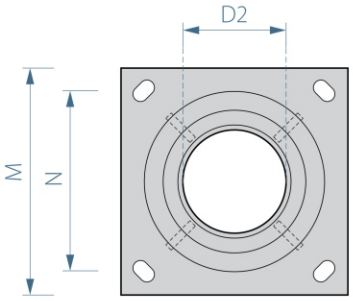

THEO E
View E

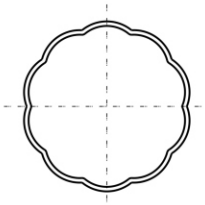

Tên gọi	H (m)	T (mm)	D1 (mm)	D2 (mm)	PxQ (mm)	F (daN)	N (mm)	M/K (mm)	J (mm)	HmxC (m)
RX 05-78	5	3.0	85	138	85 x 350	79	240	300/10	KM16-240	1.0 x 0.7
RX 06-78	6	3.0	85	148	85 x 350	89	300	400/12	KM24-300	1.0 x 0.8
RX 07-78	7	3.5	86	160	85 x 350	104	300	400/12	KM24-300	1.0 x 0.8
RX 08-78	8	3.5	86	170	95 x 350	124	300	400/12	KM24-300	1.2 x 1.0
RX 09-78	9	4.0	87	182	95 x 350	129	300	400/12	KM24-300	1.2 x 1.0
RX 10-78	10	4.0	87	192	95 x 350	134	300	400/12	KM24-300	1.2 x 1.0
RX 11-78	11	4.5	87	203	95 x 350	139	300	400/14	KM24-300	1.2 x 1.0

CỘT THÉP RÃNH KẺ XOẮN LIỀN CẦN ĐƠN

CKX STEEL POLES WITH CURVED ARM

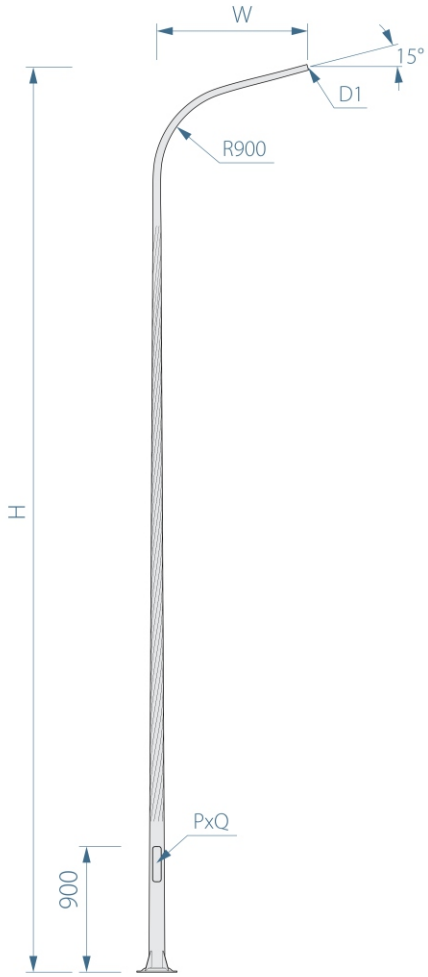

THÂN CỘT
POLE'S BODY

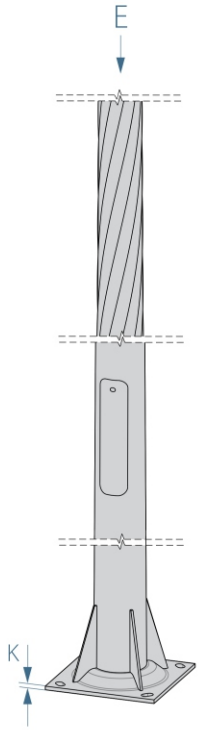

THEO E
View E

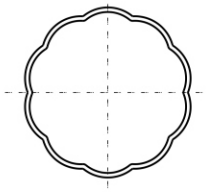

ĐẾ CỘT
BASE PLATE

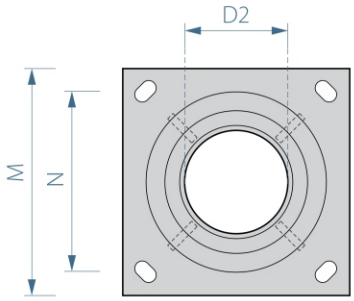

Tên gọi	H (m)	W (m)	T (mm)	D1 (mm)	D2 (mm)	PxQ (mm)	F (daN)	N (mm)	M/K (mm)	J (mm)	HmxC (m)
RXC 06	6	1.5	3.0	58	130	85 x 350	72	240	300/10	KM16-240	1.0 x 0.7
RXC 07	7	1.5	3.0	58	140	85 x 350	72	240	300/10	KM16-240	1.0 x 0.7
RXC 08	8	1.5	3.0	58	150	85 x 350	71	300	400/12	KM24-300	1.0 x 0.8
RXC 09	9	1.5	3.5	58	161	85 x 350	89	300	400/12	KM24-300	1.2 x 0.8
RXC 10	10	1.5	3.5	58	172	95 x 350	107	300	400/12	KM24-300	1.2 x 1.0
RXC 11	11	1.5	4.0	58	183	95 x 350	111	300	400/12	KM24-300	1.2 x 1.0

CỘT THÉP RÃNH KẺ THẲNG LẮP RỜI CẦN

CKT STEEL POLES WITH SEPARATE ARM

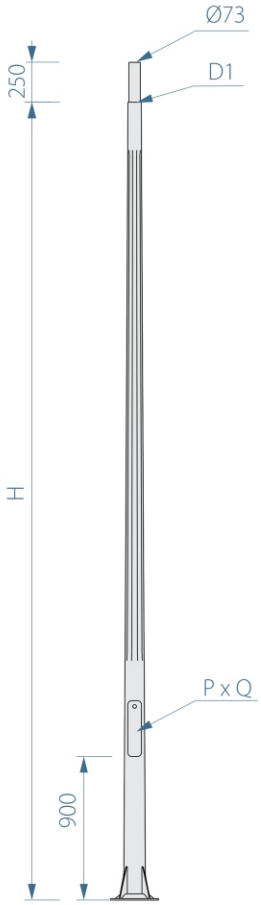

KÝ HIỆU
NOTATION

12m/RT10-78/CD(CK)-04

- 12m — Chiều cao lắp đặt / *Mounting Height*
- RT10-78 — Cột rãnh thẳng RT10-78 / *Straight groove steel pole RX10-78*
- CD(CK) — Cần đơn (CD) hoặc kép (CK) / *Single (CD) or double arm (CK)*
- 04 — Kiểu 04 / *Type 04*

THÂN CỘT
POLE'S BODY

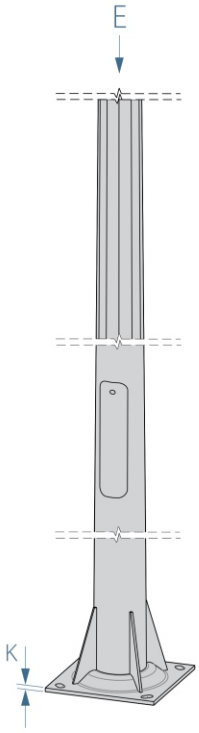

ĐẾ CỘT
BASE PLATE

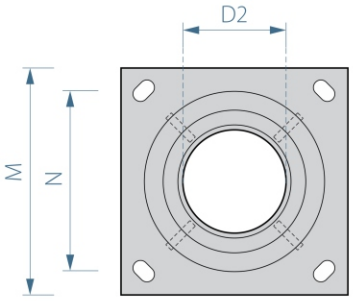

THEO E
View E

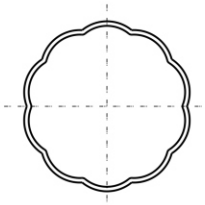

Tên gọi	H (m)	T (mm)	D1 (mm)	D2 (mm)	PxQ (mm)	F (daN)	N (mm)	M/K (mm)	J (mm)	HmxC (m)
RT 05-78	5	3.0	85	138	85 x 350	79	240	300/10	KM16-240	1.0 x 0.7
RT 06-78	6	3.0	85	148	85 x 350	89	300	400/12	KM24-300	1.0 x 0.8
RT 07-78	7	3.5	86	160	85 x 350	104	300	400/12	KM24-300	1.0 x 0.8
RT 08-78	8	3.5	86	170	95 x 350	124	300	400/12	KM24-300	1.2 x 1.0
RT 09-78	9	4.0	87	182	95 x 350	129	300	400/12	KM24-300	1.2 x 1.0
RT 10-78	10	4.0	87	192	95 x 350	134	300	400/12	KM24-300	1.2 x 1.0
RT 11-78	11	4.5	87	203	95 x 350	139	300	400/14	KM24-300	1.2 x 1.0

CỘT THÉP RÃNH KẺ THẲNG LIỀN CẦN ĐƠN

CKT STEEL POLES WITH CURVED ARM

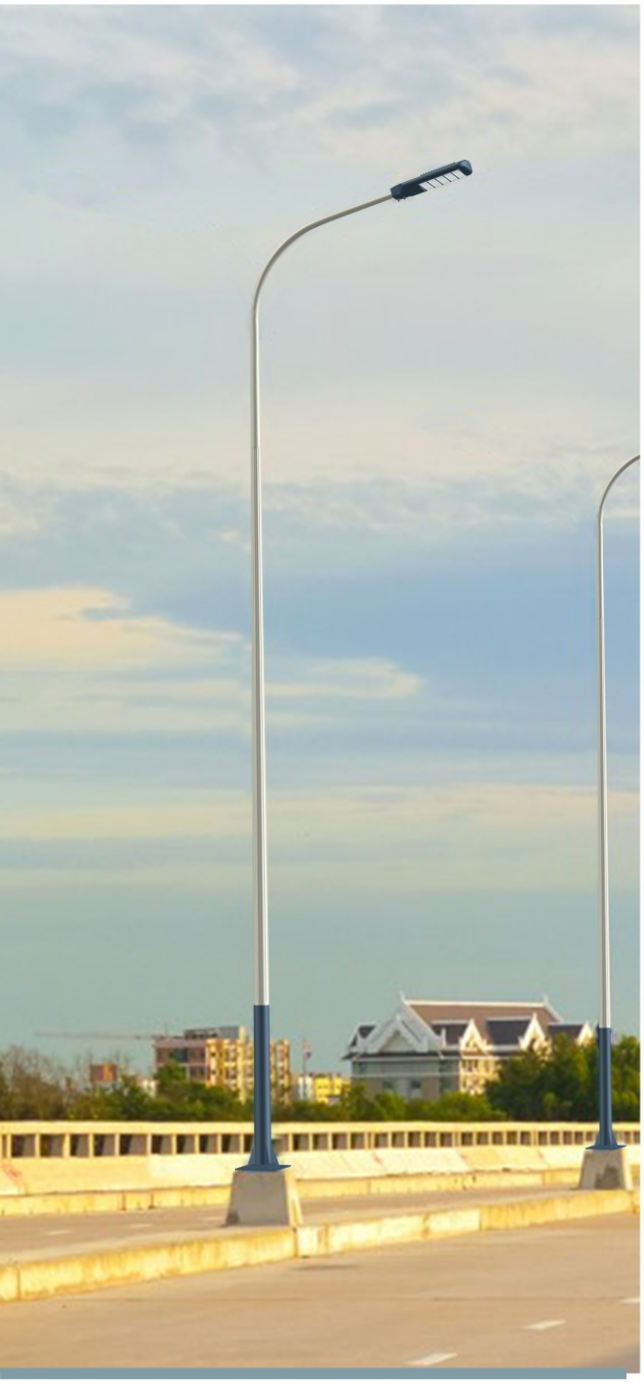

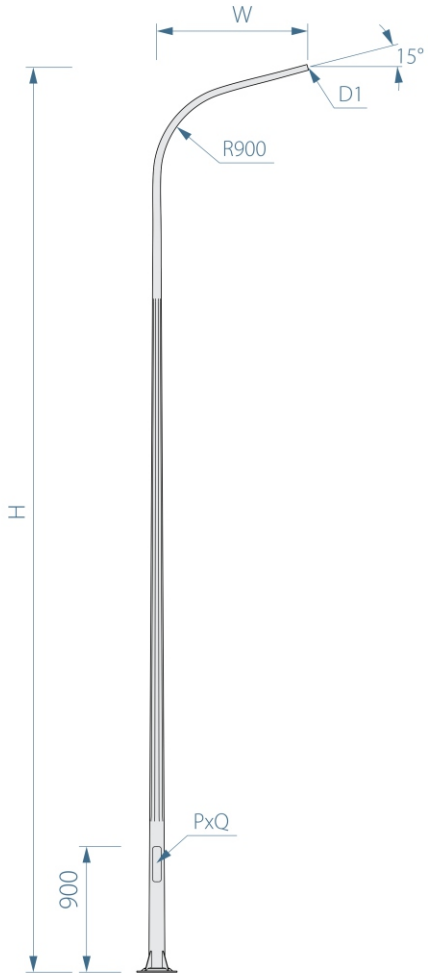

THÂN CỘT
POLE'S BODY

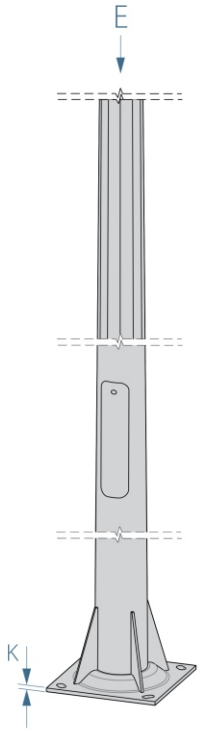

THEO E
View E

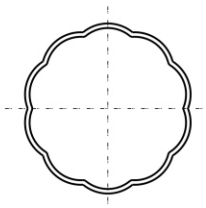

ĐẾ CỘT
BASE PLATE

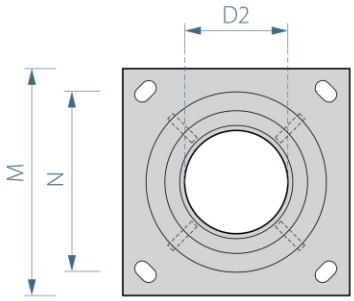

Tên gọi	H (m)	W (m)	T (mm)	D1 (mm)	D2 (mm)	PxQ (mm)	F (daN)	N (mm)	M/K (mm)	J (mm)	HmxC (m)
RTC 06	6	1.5	3.0	58	130	85 x 350	72	240	300/10	KM16-240	1.0 x 0.7
RTC 07	7	1.5	3.0	58	140	85 x 350	72	240	300/10	KM16-240	1.0 x 0.7
RTC 08	8	1.5	3.0	58	150	85 x 350	71	300	400/12	KM24-300	1.0 x 0.8
RTC 09	9	1.5	3.5	58	161	85 x 350	89	300	400/12	KM24-300	1.2 x 0.8
RTC 10	10	1.5	3.5	58	172	95 x 350	107	300	400/12	KM24-300	1.2 x 1.0
RTC 11	11	1.5	4.0	58	183	95 x 350	111	300	400/12	KM24-300	1.2 x 1.0

MỘT SỐ LOẠI CẦN ĐÈN

LIGHT POLE ARMS

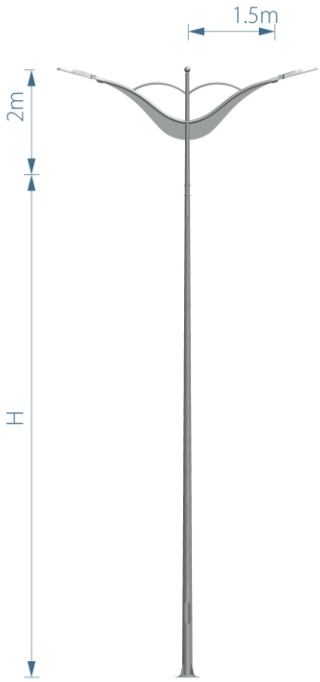

CD - T15

CD - T17

CHD - T

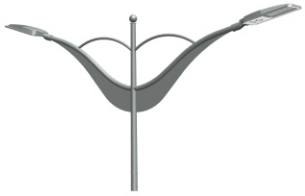

CHK - T

SENA - T1

SENA - T2

CD-T20-G10

CK-T20-G10

PERMI

GONI

SWAN

OLYMPIA

CỘT ĐÈN SÂN VƯỜN THÂN THÉP KẺ

DECORATIVE LAMP POSTS WITH GROOVES

HAPULICO

CỘT **GARDO**
LAMP POST

Gardo - thân thép kẻ xoắn
Gardo- with spiral grooves

Gardo - thân thép kẻ thẳng
Gardo- with linear grooves

MÔ TẢ SẢN PHẨM

- Đế Gardo : nhựa kỹ thuật có kháng UV
- Thân cột: Thép ống kẻ thẳng, kẻ xoắn, mạ nhúng kẽm nóng
- Màu sơn: Đen mờ, Ghi sẫm, Xanh ôliu,...

- *Base: Technical plastic, UV resistance*
- *Shaft: Round steel pipe with grooves along pole body; Hot-dip galvanized*
- *Color: Matte black, Dark grey, Olive green*

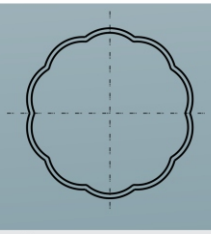

Mặt cắt thân thép kẻ 10 rãnh
Body section with 10 grooves

HAPULICO

CỘT **PLUTO**
LAMP POST

MÔ TẢ SẢN PHẨM

- Đế Pluto : nhựa kỹ thuật có kháng UV
- Thân cột: Thép ống kẻ thẳng, kẻ xoắn, mạ nhúng kẽm nóng
- Màu sơn: Đen mờ, Ghi sẫm, Xanh ôliu,...

- *Base: Technical plastic, UV resistance*
- *Shaft: Round steel pipe with grooves along pole body; Hot-dip galvanized*
- *Color: Matte black, Dark grey, Olive green*

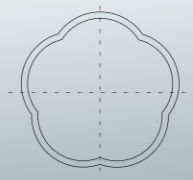

Mặt cắt thân thép kẻ 5 rãnh
Body section with 5 grooves

HAPULICO

CỘT **ARLEQUIN**
LAMP POST

Arlequin - thân thép kẻ xoắn
Arlequin- with spiral grooves

Arlequin - thân thép kẻ thẳng
Arlequin - with linear grooves

MÔ TẢ SẢN PHẨM

- Đế cột: Thép dập mạ nhúng kẽm nóng
- Thân cột: Thép ống kẻ thẳng, kẻ xoắn, mạ nhúng kẽm nóng
- Màu sơn: Đen mờ, Ghi sẫm, Xanh ôliu,...

- *Base plate: Deep drawn steel*
- *Shaft: Round steel pipe with grooves along pole body; Hot-dip galvanized*
- *Color: Matte black, Dark grey, Olive green*

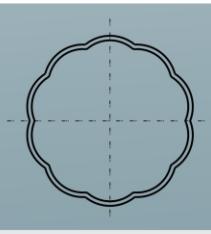

Mặt cắt thân thép kẻ 10 rãnh
Body section with 10 grooves

CỘT **ADECO**
LAMP POST

MÔ TẢ SẢN PHẨM

- Đế Adeco : nhựa kỹ thuật có kháng UV
- Thân cột: Thép ống kẻ thẳng, kẻ xoắn, mạ nhúng kẽm nóng
- Màu sơn: Đen mờ, Ghi sẫm, Xanh ôliu,...

- *Base: Technical plastic, UV resistance*
- *Shaft: Round steel pipe with grooves along pole body; Hot-dip galvanized*
- *Color: Matte black, Dark grey, Olive green*

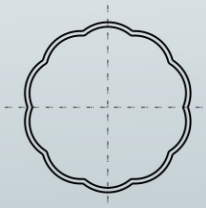

Mặt cắt thân thép kẻ 10 rãnh
Body section with 10 grooves

Adeco - thân thép kẻ xoắn
Adeco- with spiral grooves

Adeco - thân thép kẻ thẳng
Adeco- with linear grooves

HAPULICO

CỘT PINE / DC-05B / NOUVO / BANIAN / DC-06
LAMP POST

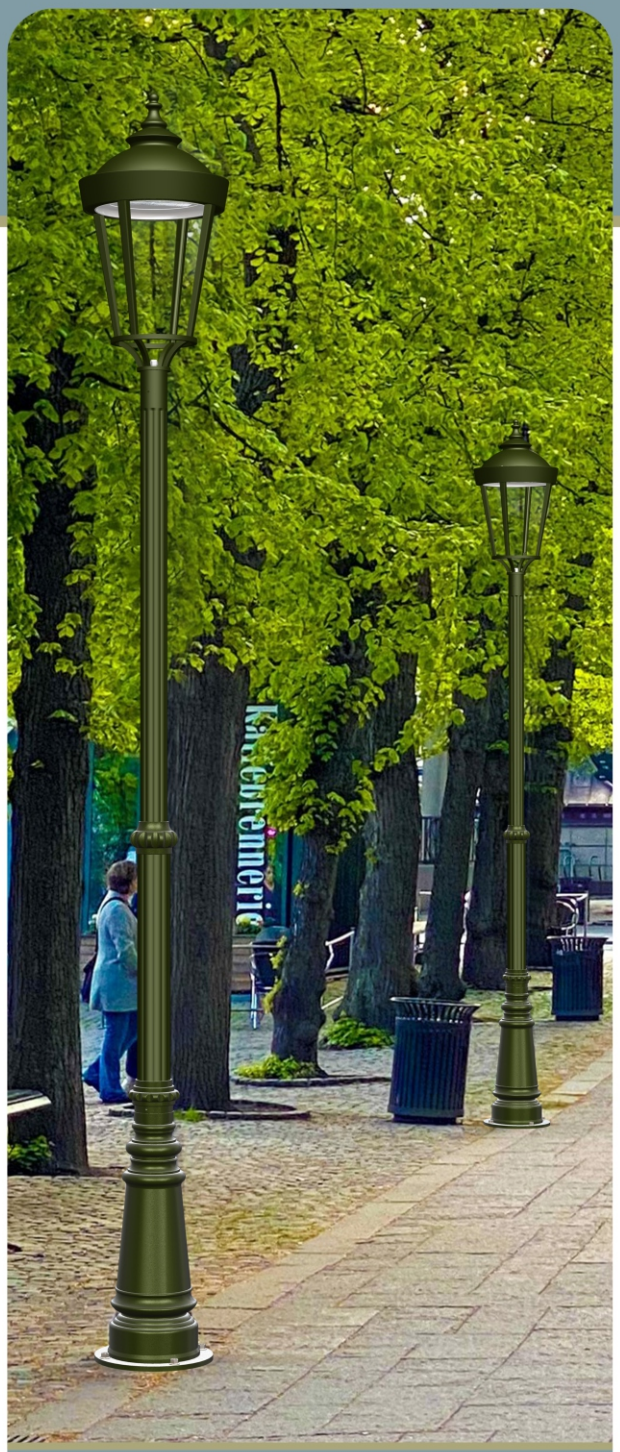

PINE - thân thép kẻ thẳng / LUNA PL
PINE- with linear grooves / LUNA PL

DC-05B - thân thép kẻ xoắn / GLOBE
DC-05B - with spiral grooves / GLOBE

MÔ TẢ SẢN PHẨM

- Đế cột: Gang đúc, nhôm đúc.
- Thân cột: Thép ống kẻ thẳng, kẻ xoắn, mạ nhúng kẽm nóng
- Màu sơn: Đen mờ, Ghi sẫm, Xanh ôliu,...

- *Base: Cast iron, Cast aluminum*
- *Shaft: Round steel pipe with grooves along pole body; Hot-dip galvanized*
- *Color: Matte black, Dark grey, Olive green*

Mặt cắt thân thép kẻ 10 rãnh
Body section with 10 grooves

DC-06 - thân thép kẻ xoắn / LUNA PC
DC-06- with spiral grooves / LUNA PC

NOUVO - thân thép kẻ xoắn / ZELDA
NOUVO- with spiral grooves / ZENDA

BANIAN - thân thép kẻ thẳng / SEPAT
BANIAN - with linear grooves / SEPAT

CÔNG TY TNHH MTV
CHIẾU SÁNG VÀ THIẾT BỊ ĐÔ THỊ
Lighting and Urban Equipment Co., Ltd
Website: www.hapulico.com
Email: info@hapulico.com

TRỤ SỞ CHÍNH
Số 1, Vũ Đức Thận, Quận Long Biên
TP. Hà Nội, Việt Nam
Tel: (84-024) 3825 3300
Fax: (84-024) 3826 2772

NHÀ MÁY
Lô CN-05, KCN Phú Nghĩa, Huyện Chương Mỹ,
TP. Hà Nội, Việt Nam
Tel: (84-024) 3223 2230
Fax: (84-024) 3223 2355

CHI NHÁNH ĐÀ NẴNG
330 Nguyễn Văn Linh, Quận Thanh Khê
TP. Đà Nẵng, VIệt Nam
Tel: 0913404009 / (0236) 3656056

CÔNG TY CỔ PHẦN CHIẾU SÁNG BẮC HAPULICO
77 Tô Hiến Thành, Quận Hai Bà Trưng
TP. Hà Nội, Việt Nam
Tel: 0902162266 / (024) 38249392

CÔNG TY CỔ PHẦN CHIẾU SÁNG NAM HAPULICO
49E Phan Đăng Lưu, Quận Phú Nhuận
TP. Hồ Chí Minh, Việt Nam
Tel: 0902282626 / (028) 38410897

CÔNG TY CỔ PHẦN VẬT TƯ CÔNG NGHIỆP HÀ NỘI
48 Nguyễn Thiệp, Quận Hoàn Kiếm
TP. Hà Nội, Việt Nam
Tel: 0902272828 / (024) 36240068